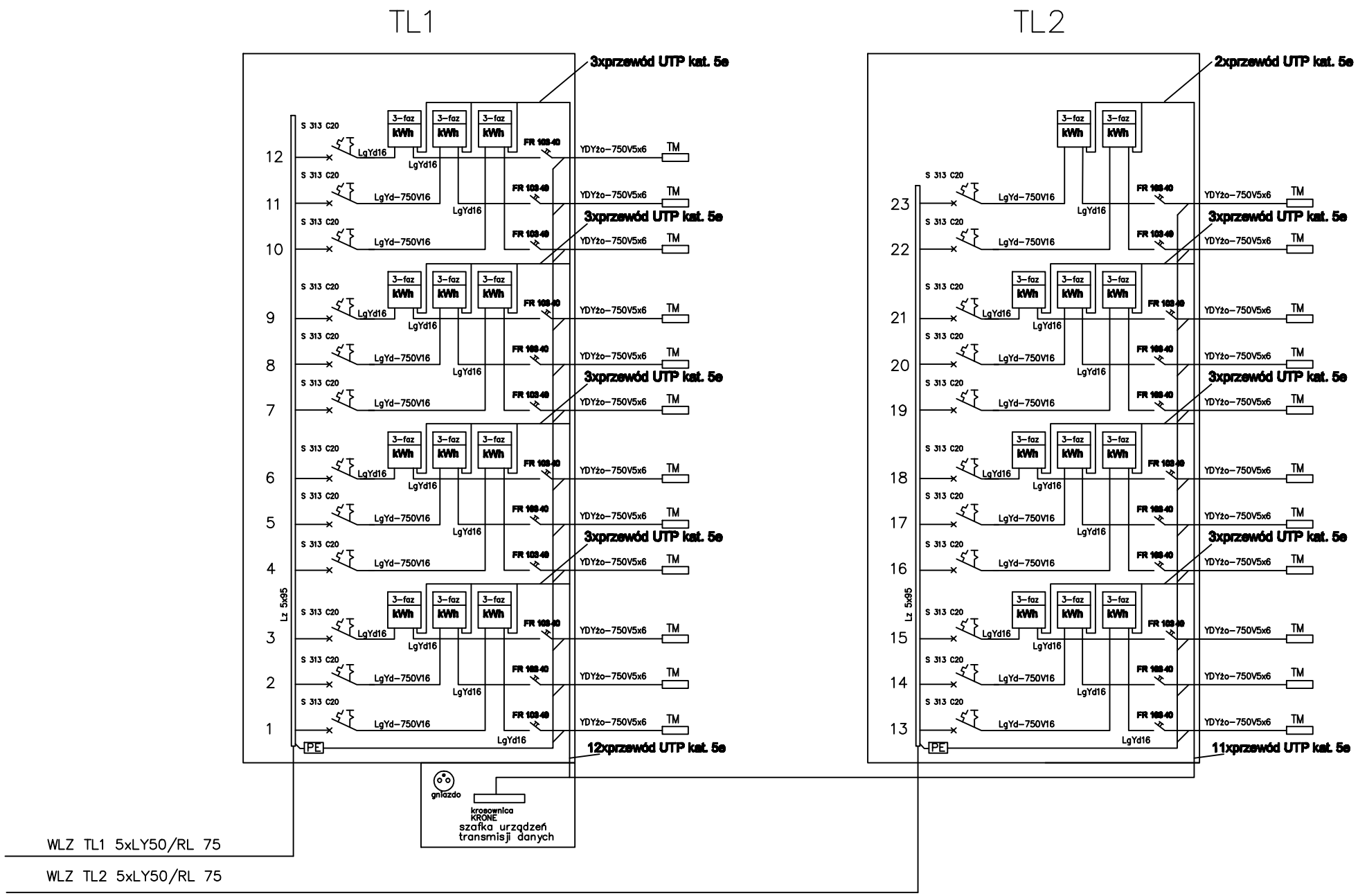

PROJECT COMPLEX SPÓŁKA Z O.O. 03-464 Warszawa, ul. Plac Józefa Hallera 5/14A			NR RYS. 13
TEMAT	BUDOWA BUDYNKU MIESZKALNEGO WIELORODZINNEGO Z GARAŻEM PODZIEMNYM WRAZ Z DROGĄ WEWNĘTRZNĄ, Z PARKINGAMI NA SAMOCHODY OSOBOWE I Z NIEZBĘDNĄ INFRASTRUKTURĄ TECHNICZNĄ W POSTACI ZEWNĘTRZNYCH INSTALACJI PODZIEMNYCH JAKO PIERWSZY ETAP INWESTYCYJNY, POLEGAJĄCY NA BUDOWIE ZESPOŁU CZTERECH BUDYNKÓW MIESZKALNYCH WIELORODZINNYCH		FAZA PROJ. WYK.
ADRES	16-400 SUWAŁKI UL. FRANCISZKAŃSKA DZ. EWID. NR 2107/3, 2107/4, 2107/5, 2107/4, 2107/6 I 2107/7 JEDN. EWID. NR 205201_1 M. SUWAŁKI, OBR. EWID. NR 2 0002		BRANŻA ELEKR.
RYSUNEK	SCHEMAT ZASILANIA TL1, TL2		SKALA -
PROJEKTANT	tech. Wiesław Bałuta upr. nr: SUW-60/90	DATA 11 września 2020 r.	PODPIS
SPRAWDZAJĄCY	inż. Mirosław Szymczyk upr. nr: SUW-41/84	DATA 11 września 2020 r.	PODPIS